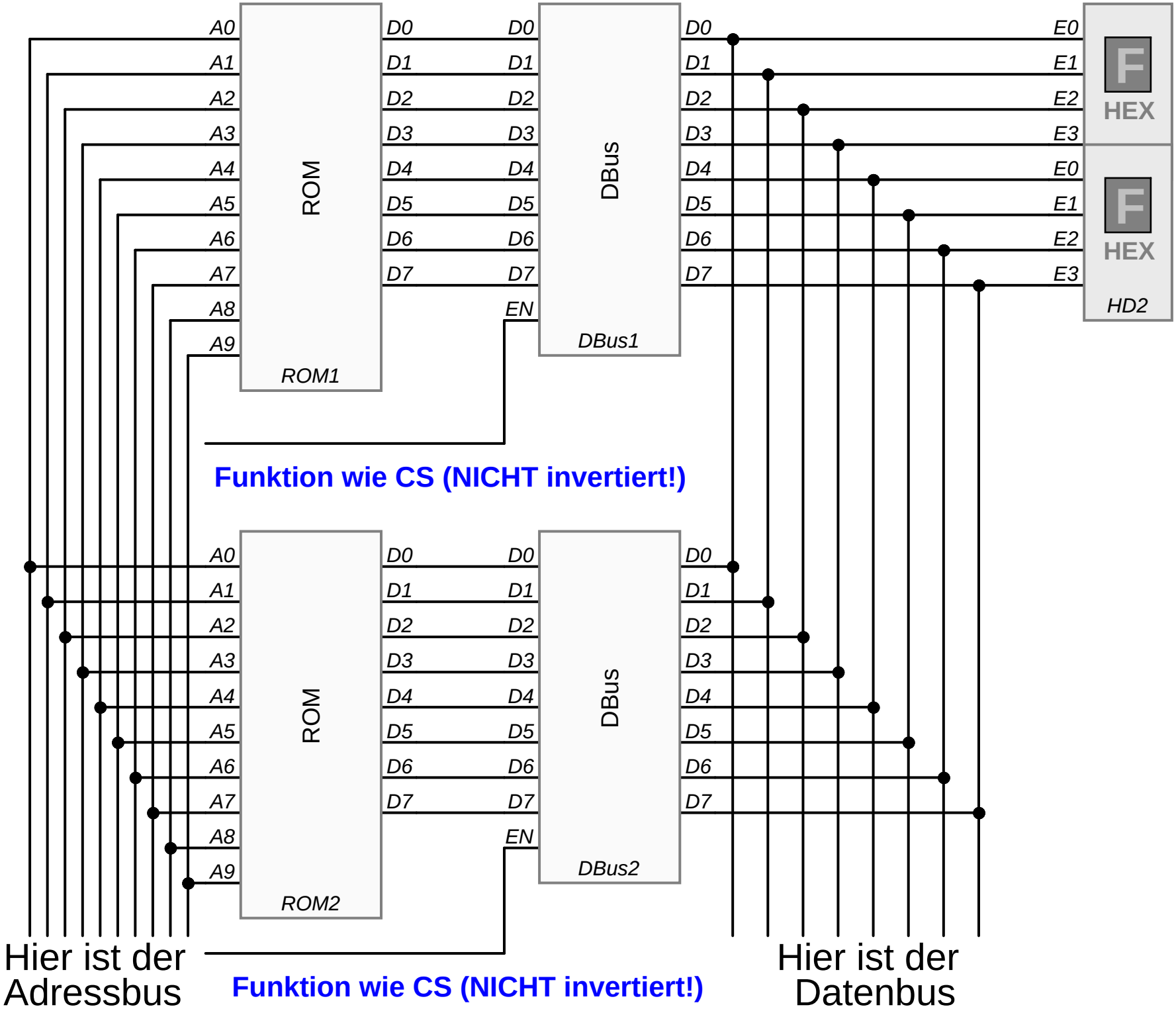
A0
A1
A2
A3
A4
A5
A6
A7
A8
A9
ROM
ROM1
D0
D1
D2
D3
D4
D5
D6
D7
D0
D1
D2
D3
D4
D5
D6
D7
EN
DBus
DBus1
D0
D1
D2
D3
D4
D5
D6
D7
E0
E1
E2
E3
E0
E1
E2
E3
F
HEX
F
HEX
HD2
Funktion wie CS (NICHT invertiert!)
A0
A1
A2
A3
A4
A5
A6
A7
A8
A9
ROM
ROM2
D0
D1
D2
D3
D4
D5
D6
D7
D0
D1
D2
D3
D4
D5
D6
D7
EN
DBus
DBus2
D0
D1
D2
D3
D4
D5
D6
D7
Hier ist der Adressbus
Funktion wie CS (NICHT invertiert!)
Hier ist der Datenbus